SK-41 Крепление к страту. Вариант № 1
Лист 2

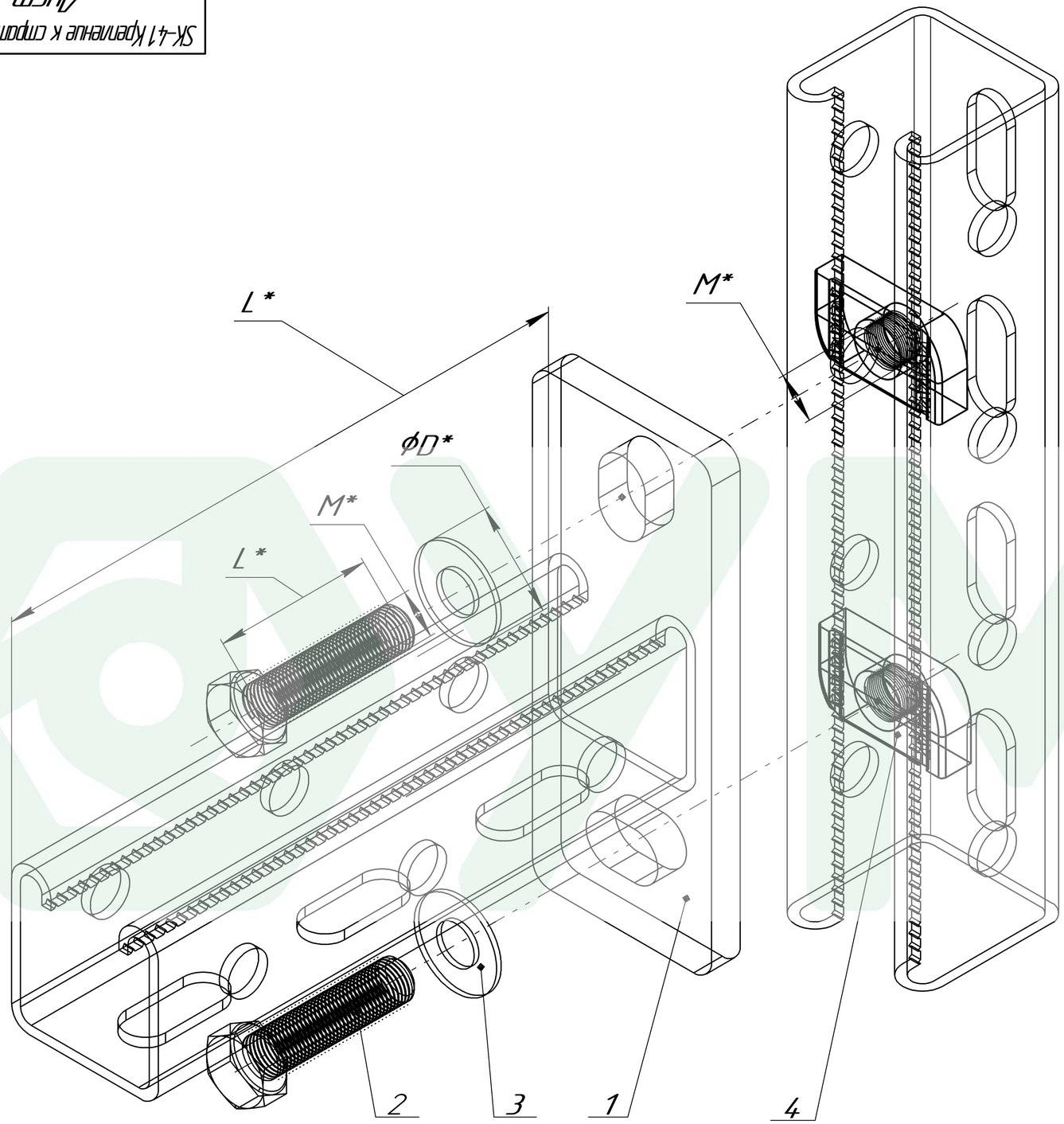

Поз.	Артикул	Наименование	Кол-во, шт
1	SK – 41 – L*– HD*	Консоль 41 x 41 мм	1
2	B – M*– L*	Болт шестигранный DIN 933	2
3	SH – D*	Шайба плоская DIN 125	2
4	SG – M*– HD*	Страт-гайка	2

Изм.	Лист	№ докум.	Подп.	Дата	SK–41 Крепление к страту. Вариант № 1 Лист 2	Лист
		УМС				

Копировал Формат А3

Подп. и дата | Инв. № дубл. | Взам. инв. № | Подп. и дата | Инв. № подл.